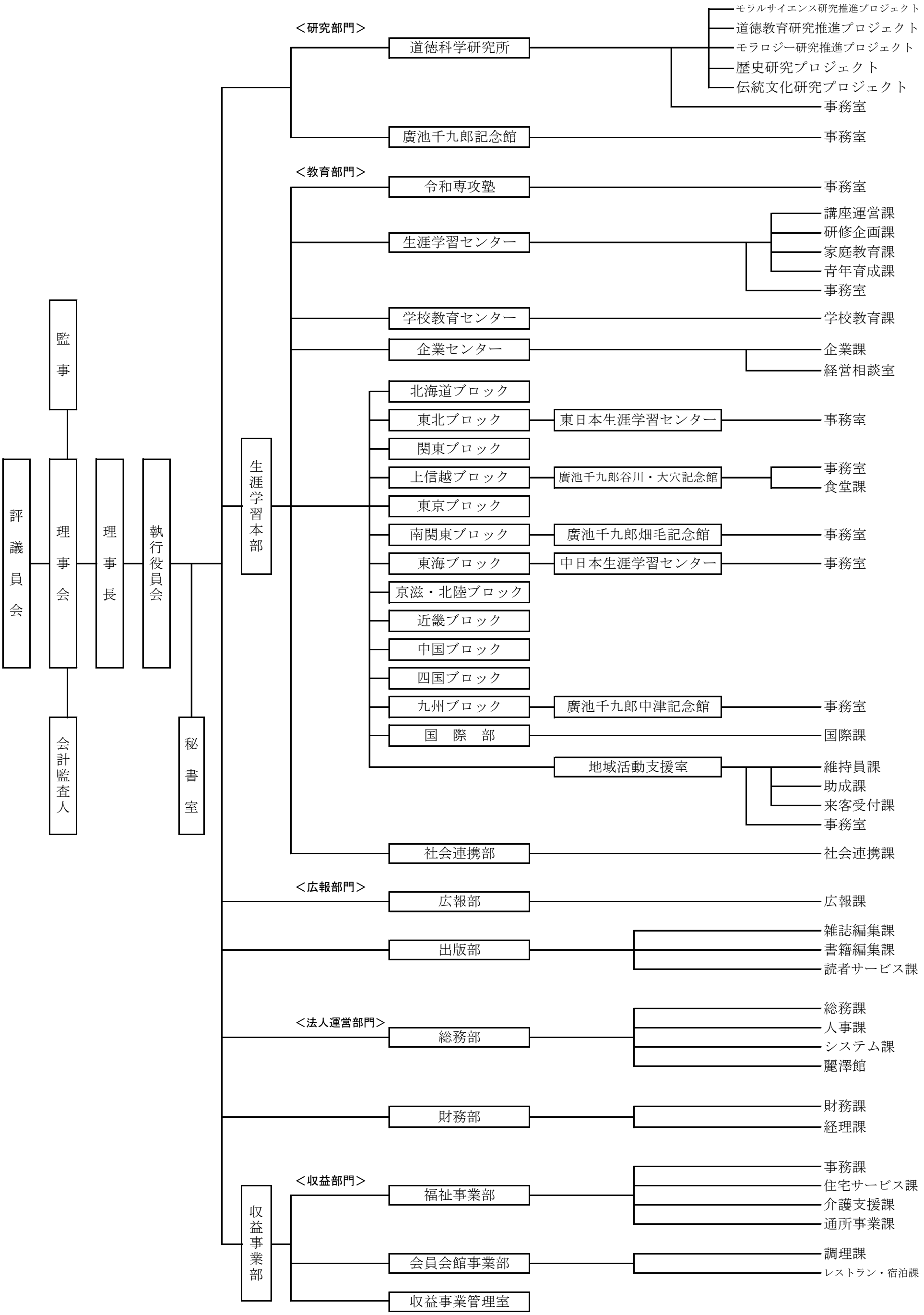令和３年度　公益財団法人モラロジー道徳教育財団　業務組織図